DISTINCTION

par / by NIRVANA

# SWIMMING POOL HEAT PUMP

## Installation & Instruction Manual

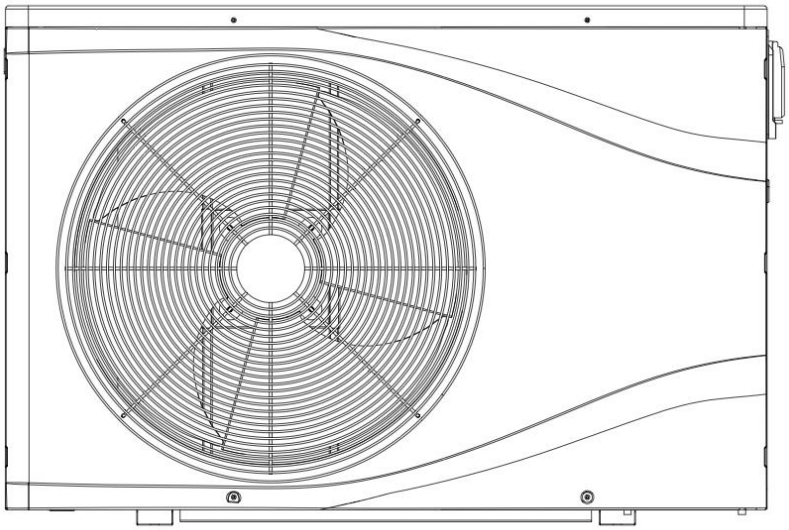

**IMPORTANT NOTE:**

Thank you very much for purchasing our product. Before using your unit, please read this manual carefully and keep it for future reference.

CONTENTS

1. FOREWORD ..... 1

1.1. Statement ..... 1

1.2. Safety Factors ..... 1

2. OVERVIEW OF THE UNIT ..... 2

2.1. Accessories Supplied with the Unit ..... 3

2.2. Dimensions of the Unit ..... 3

2.3. Main Parts of the Unit ..... 4

2.4. Specifications ..... 6

3. INSTALLATION ..... 7

3.1. Transportation ..... 8

3.2. Notice Before Installation ..... 8

3.3. Installation Instructions ..... 8

3.3.1 Pre-requirements ..... 9

3.3.2 Heat Pump Installation ..... 9

3.3.3 Location and Size ..... 9

3.3.4 Installation Layout ..... 10

3.3.5 Electrical Installation ..... 11

3.3.6 Electrical Connection ..... 11

3.4. Commissioning the heat pump after Installation ..... 12

3.4.1 Inspection Before First Trial Run ..... 12

3.4.2 Trial Run ..... 12

4. REMOTE CONTROLLER OPERATION GUIDANCE ..... 13

4.1. Control Panel Diagram..... 13

4.2. Key Operating Instruction..... 14

4.3. System Status..... 15

4.4. Fault/Protection Code ..... 16

5. MAINTENANCE AND WINTERIZING..... 17

5.1. Maintenance ..... 17

5.2. Winterizing ..... 17

# 1. FOREWORD

## 1.1. Statement

To keep users and property under safe operating conditions, please follow the instructions below：

① Wrong operation may result in injury or damage;

② Please install the unit in compliance with local laws, regulations and standards;

③ Confirm power, voltage and frequency – SIM55 Requires permanent 240Volt, 1 Phase, 60HZ Connection;

④ The unit must be permanently connected to the power supply by a qualified electrician according to local rules and regulations.

⑤ Independent power disconnect switch must be installed with the unit per local laws and regulations.

## 1.2. Safety Factors

The following safety factors need to be considered:

① Please read the following warnings before installation.

② Be sure to check the details that need attention, including safety related warnings.

③ After reading the installation instructions, be sure to save them for future reference.

⚠ **Warning**

Make sure that the unit is installed safely and is properly secured to a suitable base

- If the unit is not secured or installed properly, it may cause damage to the unit and surrounding area.
- Unit must be installed outdoors in a well ventilated or open area.

① Use the correct gauge wire determined by an electrician per local regulations and fasten it to the terminal block supported in a manner that there ensures no strain on the components or wiring.

② Improper wiring may cause injury or fire.

Please connect power wire according to the wiring diagram in the manual to avoid fire or damage to the unit.

③ Be sure to use approved materials during installation. Wrong parts or wrong materials may result in fire, electric shock, or the unit falling or tipping over.

④ Install on the ground safely and properly secured, please read installation instructions.

Improper installation may result in fire, electric shock, tipping of the unit, or water leaking.

⑤ Use professional tools for the electrical connections. If power supply capacity is insufficient or circuit is not completed, it may cause fire or electric shock.

⑥ The unit must have grounding device. If power supply does not have grounding device, do not connect the unit.

⑦ The unit should only be removed or repaired by a professional technician.

Improper movement or maintenance of the unit may cause water leakage, electric shock, or fire.

⑧ Don't connect or disconnect unit without first disconnect the power at the breaker or power disconnect. It may cause fire or electric shock.

⑨ Don't touch or operate the unit when your hands are wet. It may cause fire or electric shock.
⑩ Do not let water permeate into the electrical components.

**Warning**

① Do not install the unit in a location where there may be flammable gas.
② If there is flammable gas near the unit, it may cause an explosion.
③ Do not clean the unit while power is on. Disconnect power at the circuit breaker before cleaning the unit. Not disconnecting the power may result in injury from a running fan or electric shock.
④ Stop operating the unit when there is a problem or a fault code.
⑤ Be careful when the unit is unpacked and not yet installed. Pay attention to sharp edges and to the fins of the heat exchanger.
⑥ After installation or repair, please confirm refrigerant is not leaking. If there is not enough refrigerant, the unit will not work properly.
⑦ Don’t put your fingers into fan or evaporator. Touching a running fan may result in serious injury.
⑧ This appliance is not to be used by persons (including children) with reduced physical, sensory or mental capabilities, or lack of experience and knowledge, unless they have been given supervision or instruction a professional technician. Children must use it under the supervision of an adult to ensure that they use the appliance safely. If the power wire is damaged, it must be replaced by a professional technician to avoid danger.

## 2. OVERVIEW OF THE UNIT

## 2.1. Accessories Supplied with the Unit

After unpacking, please check if you have all the following components.

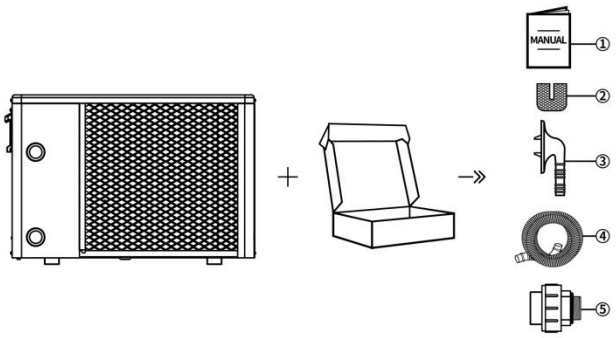


| NO. | Components | Quantity | NO. | Components | Quantity |
|---|---|---|---|---|---|
| ① | User Manual | 1 | ④ | Drain Pipe | 1 |
| ② | Rubber Blanket | 4 | ⑤ | Water Pipe Joint | 2 |
| ③ | Drain Connector | 1 | | | |

## 2.2. Dimensions of the Unit

**Model: SIM55**

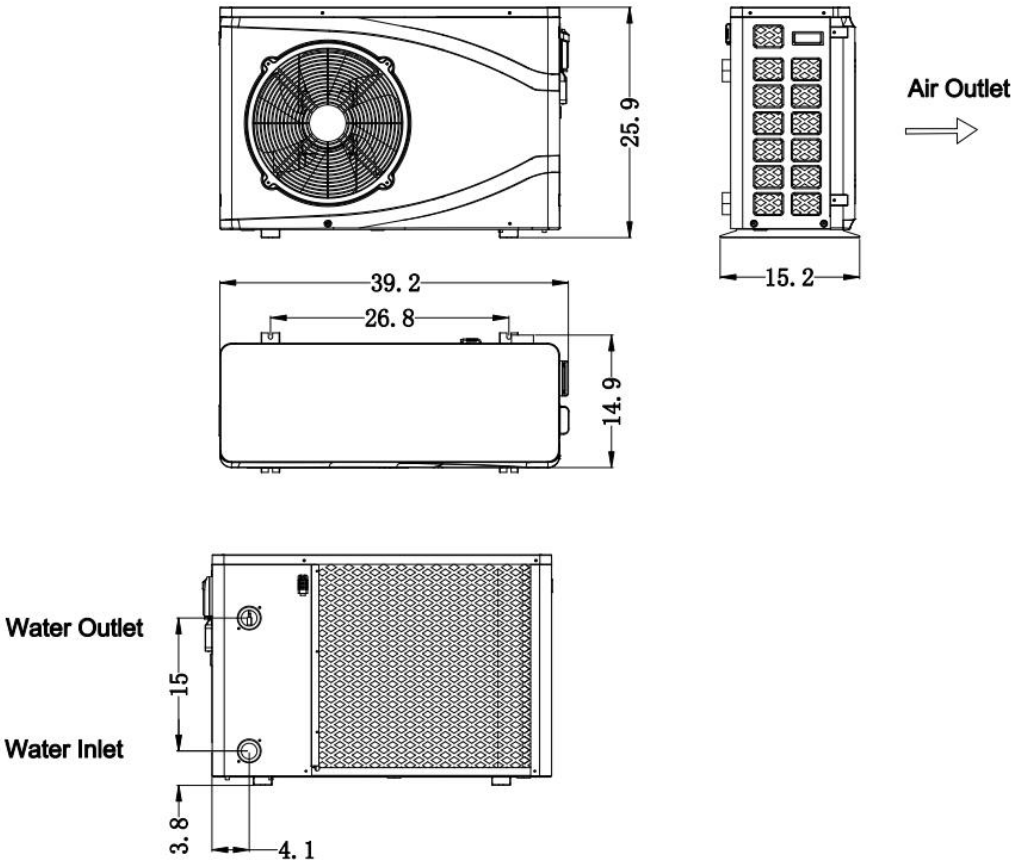


**Model: SIM75**

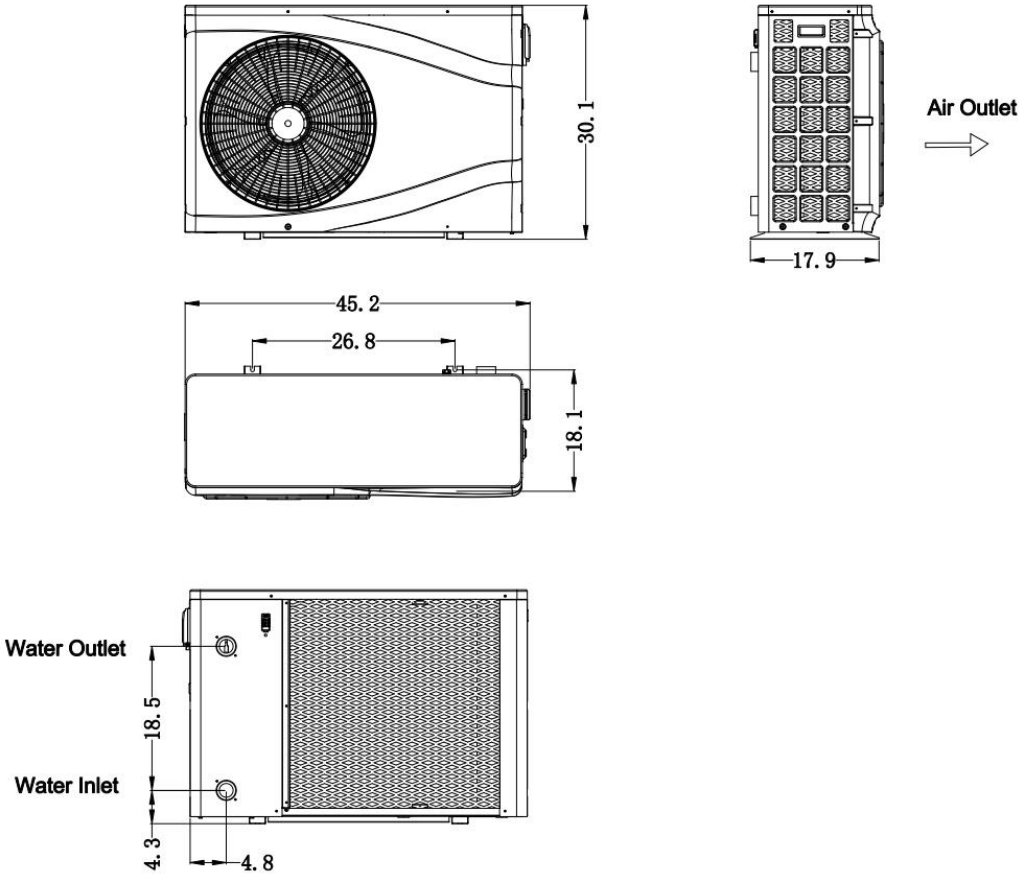


## 2.3. Main Parts of the Unit

**Model: SIM55**

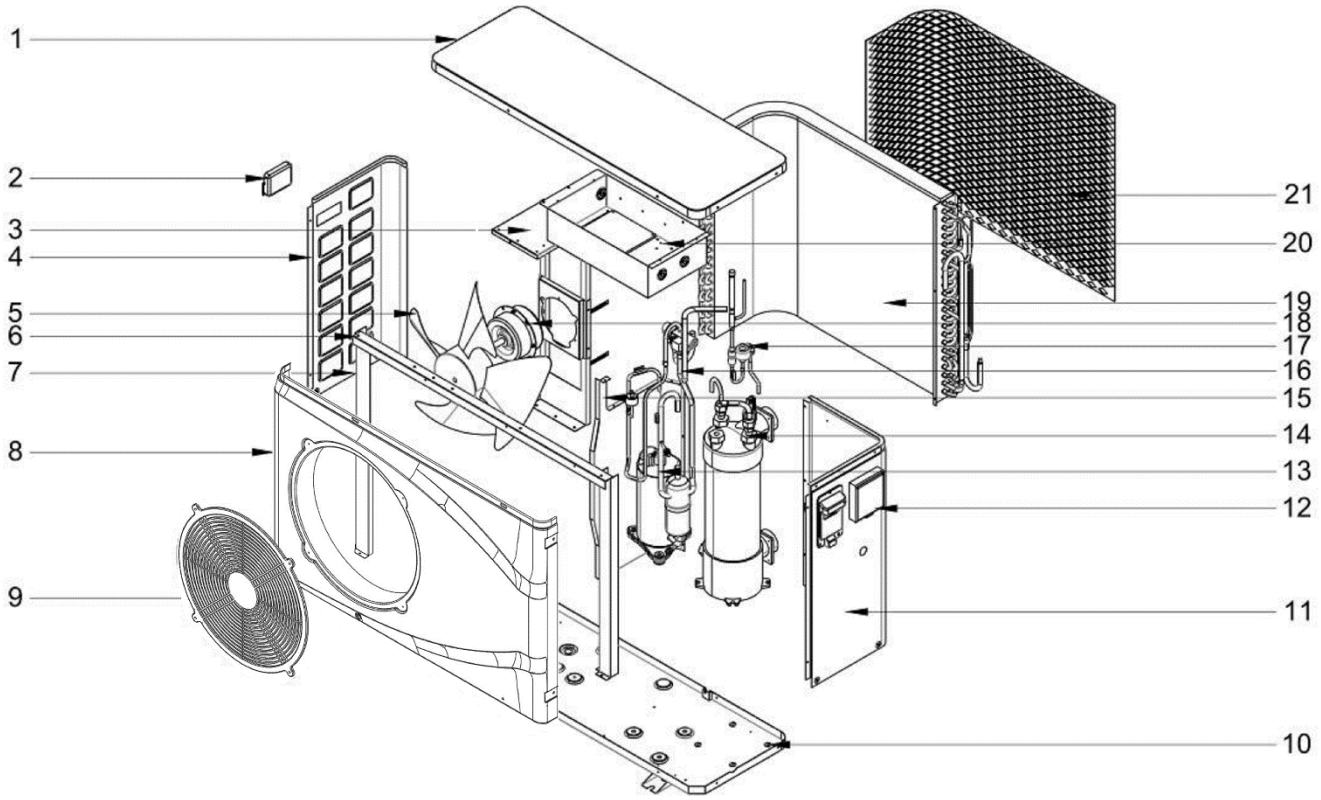


| | | | | | |
|---|---|---|---|---|---|
| 1 | Top cover | 8 | Front plate | 15 | Middle plate |
| 2 | Left handle | 9 | Fan motor cover | 16 | Pipe component |
| 3 | Motor support | 10 | Chassis | 17 | EEV |
| 4 | Left plate | 11 | Right plate | 18 | Fan motor |
| 5 | Fan blade | 12 | Wire controller | 19 | High efficiency finned heat exchanger |
| 6 | Fixed plate 1 | 13 | Compressor | 20 | Electrical box |
| 7 | Fixed plate 2 | 14 | Titanium heat exchanger | 21 | Back net |

**Model: SIM75**

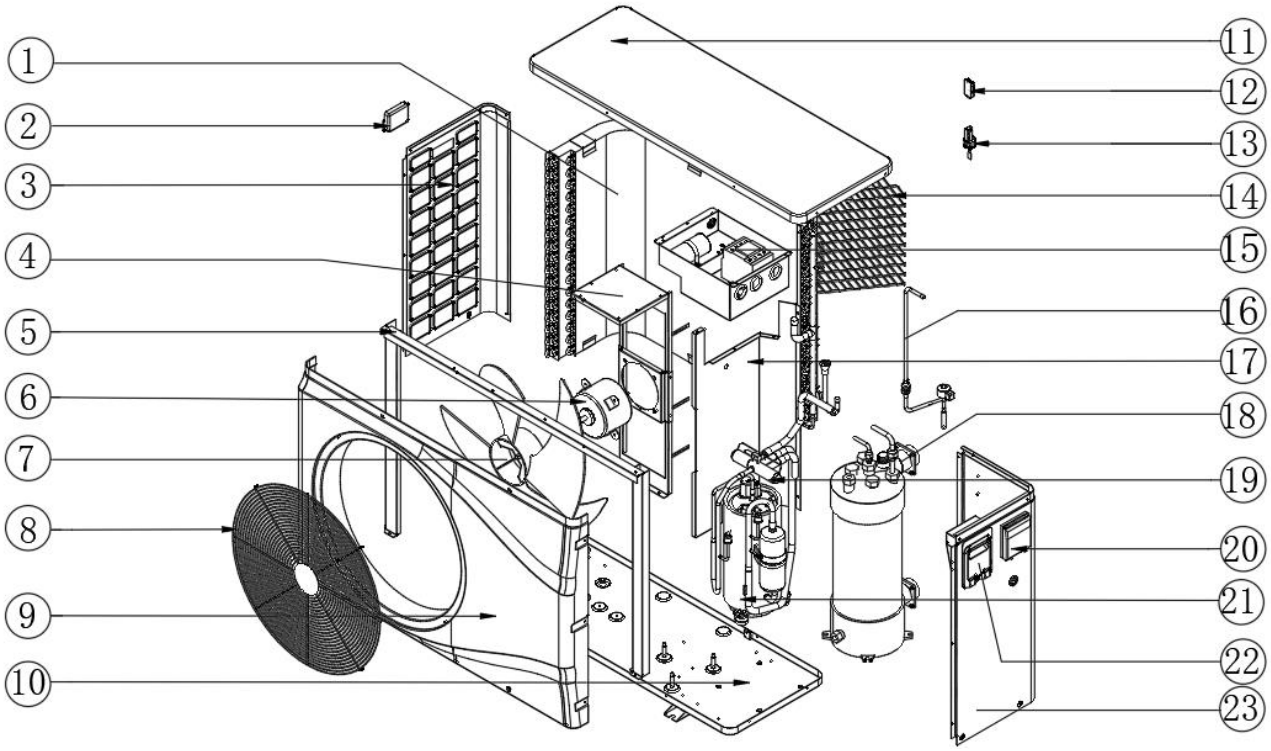


| | | | | | |
|---|---|---|---|---|---|
| 1 | High efficiency finned heat exchanger | 9 | Front plate | 17 | Middle plate |
| 2 | Left handle | 10 | Chassis | 18 | Titanium heat exchanger |
| 3 | Left plate | 11 | Top cover | 19 | Pipe component |
| 4 | Motor support | 12 | Ambient temperature sensor | 20 | Wire controller |
| 5 | Fixed plate | 13 | Water flow switch | 21 | Compressor |
| 6 | Fan motor | 14 | Back net | 22 | Right handle |
| 7 | Fan blade | 15 | Electrical box | 23 | Right plate |
| 8 | Fan motor cover | 16 | EEV | | |

## 2.4. Specifications

| Model | SIM55 | SIM75 |
|---|---|---|
| Power supply(V/Ph/Hz) | 208-230V~/60Hz | 208-230V~/60Hz |
| Rated Ambient Temp Range (°F) | 23~104 | 23~104 |
| [1]Heating Capacity (kBtu/h) | 52.9 | 73.6 |
| [1]COP | 6.0 | 5.9 |
| [2]Heating Capacity (kBtu/h) | 33.78 | 46.54 |
| [2]COP | 4.0 | 4.0 |
| Maximum Water Outlet Temp. (°F) | 104 | 104 |
| Rated Water Flow (gpm) | 23.8 | 31.5 |
| Rated Water Pressure Drop (psi) | 3.77 | 1.95 |
| Maximum Input Power (kBtu/h) | 14.0 | 17.4 |
| Fan Motor Rating Load (FLA) (A) | 0.4 | 1.1 |
| Fan Motor Horsepower (Hp) | 0.123 | 0.200 |
| Compressor Rated Load RLA (A) | 15.7 | 21.0 |
| Compressor Lock Rotor Amperage (LRA) (A) | 86 | 112 |
| Minimum Circuit Ampacity (A) | 18.5 | 11 |
| Maximum Over-Current Protection (A) | 35 | 27.8 |
| Refrigerant Quantity (lbs) | R410A/3.417 | R410A/4.409 |
| Dry Weight (lbs) | 134.5 | 171.9 |
| Net Dimensions W×D×H (inches) | 39.2×15.2×25.9 | 45.2×17.9×30.1 |
| Water Pipe Connection（mm） | 48.3 | 48.3 |
| Water Proof Class | IPX4 | IPX4 |
| Electricity Shock Proof Class | I | I |
| Refrigerant Side Pressure Limits (psi) | 638/217 | 638/217 |
| Water Side Pressure Limits (psi) | 101.5 | 101.5 |
| Ambient Temperature | (DB/WB) 80.6° F/71.2° F | |
| Water Inlet/Outlet Temperature | 80° F | |
| Ambient Temperature | (DB/WB) 50° F/44.3° F | |
| Water Inlet Temperature | 80° F | |

The technical specifications of our heat pumps are provided for information purposes only. We reserve the right to make changes without notice.

## 3. INSTALLATION

⚠ **WARNING:** The heat pump must be installed by a qualified technician. Improper installation, adjustment, service, maintenance or use can cause fire, electrical shock or other conditions which may cause injury or property damage.

This section is provided for information purposes only and must be adapted according to the actual site conditions.

## 3.1. Transportation

1. When storing or moving the heat pump, the heat pump should be in an upright position. Never Tilt the unit more than 30 degrees

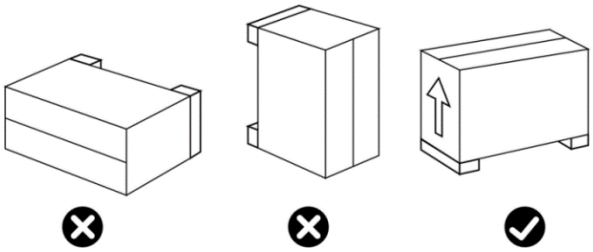

2.When moving the heat pump, do not lift it by the water unions as this may damage the titanium heat exchanger inside the heat pump.

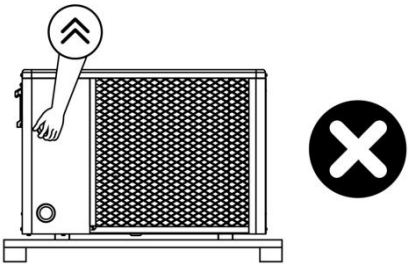

## 3.2. Notice Before Installation

1. The water unions are not designed to support the weight of unsupported flexible tubing. The heat pump must be connected with properly supported tubing that does not pull or strain on the heat pump unions!

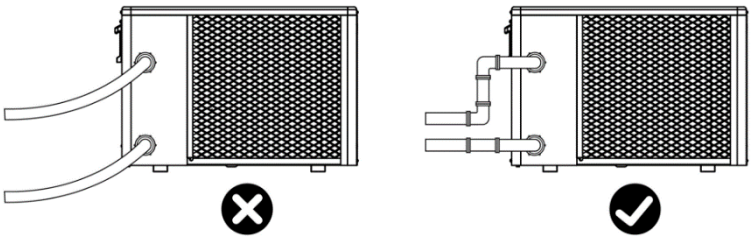

2. To ensure heating efficiency, the length of the piping between the pool and the heat pump should be less than 30ft.

## 3.3. Installation Instructions

### 3.3.1 Pre-requirements

**Equipment necessary for the installation of your heat pump:**

① Power supply cable suitable for the unit's power requirements and compliant with your local regulations.

② A By-Pass kit, sufficient PVC tubing suitable for your installation, as well as PVC , PVC adhesive and sandpaper.

③ A set of wall plugs and expansion screws suitable to attach the unit to your support or base.

④ We recommend that you connect the unit to your installation by means of well supported flexible PVC pipes to reduce the transmission of vibrations.

⑤ Suitable fastening studs may be used to raise the unit.

### 3.3.2 Heat Pump Installation

① The heat pump must be fixed using bolts (M10) to a concrete foundation or suitable brackets. The concrete foundation must be solid; the brackets must be strong enough and treated against corrosion.

② The heat pump needs a water pump (Supplied by the user). Max. lift 30ft;

③ When the heat pump is running, there will be condensate water discharged from the bottom that must be properly managed and directed away from the heat pump. Please insert the drainage tube (accessory) into the hole and clip it in properly, then connect a pipe to drain the condensate water away. Install the heat pump, at least 3" off the ground with solid, water-resistant pads, then connect the drainage pipe to the opening located under the heat pump.

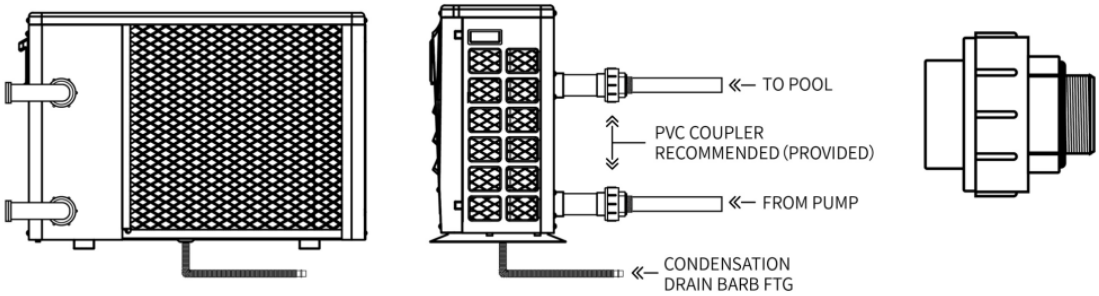


### 3.3.3 Location and Size

Please comply with the following rules concerning the choice of heat pump location.

① The unit's location must be easily accessible for convenient operation and maintenance.

② It must be installed on the ground, fixed ideally on a level concrete floor. Ensure that the floor is sufficiently stable and can support the weight of the unit.

③ A water drainage device must be provided close to the unit in order to protect the area where it is installed.

④ If necessary, the unit may be raised by using suitable mounting pads designed to support its weight.

⑤ Check that the unit is in a properly ventilated area, that the air outlet is not facing the windows of neighboring buildings and that the exhaust air cannot return to the heat pump. In addition, provide sufficient space around the unit for servicing and maintenance operations.

⑥ The unit must not be installed in an area exposed to oil, flammable gases, corrosive products, sulfur compounds or close to high frequency equipment.

⑦ To prevent external damage to the unit, do not install it near a road or track.
⑧ To avoid causing nuisance to neighbors, make sure the unit is installed in an area that is not sensitive to noise.
⑨ Keep the unit out of the reach of children.
⑩ Installation space:
Unit: mm

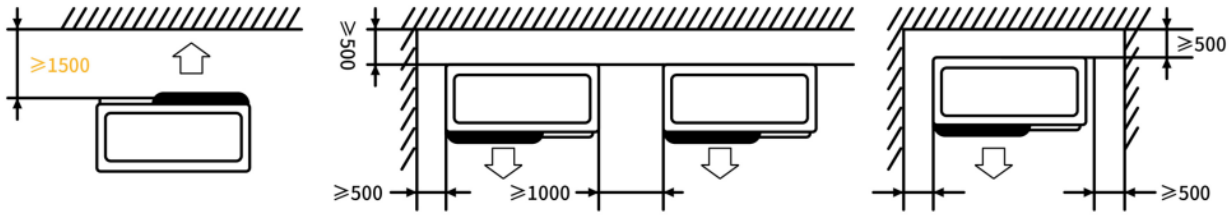


Do not put anything less than 1500mm (5ft) in front of the heat pump.
Leave 500mm (2ft) of empty space on the sides and back of the heat pump and free space for air circulation above
Do not leave any obstacles above or in front of the device!

### 3.3.4 Installation Layout

The installation diagram is shown in the following figure –
Pool → Pump → Filter → Heat Pump → Sanitizer → Return to Pool:

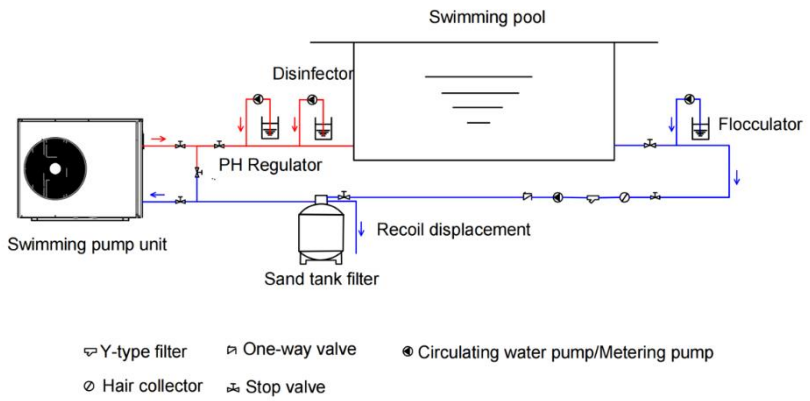


| No. | Item | Quantity | No. | Item | Quantity |
|---|---|---|---|---|---|
| 1 | Swimming Pump Unit | 1 | 7 | PH Regulator | 1 |
| 2 | Y-Type Filter | 1 | 8 | Sand Tank Filter | 1 |
| 3 | One-Way Valve | 1 | 9 | Flocculator | 1 |
| 4 | Circulating Water Pump | 1 | 10 | Disinfector | 1 |
| 5 | Hair Collector | 1 | 11 | Metering Pump | 3 |
| 6 | Stop Valve | 7 | | | |

Notice: The filter must be cleaned regularly to ensure that water in the system is clean and to avoid lack of water flow. It is necessary that a drainage valve is fixed at the lowest point in the

lower water pipe to completely drain water out of the system for winterizing. If the unit is not running during winter months, please disconnect power supply and drain water from the unit through the drainage valve or by disconnecting the quick connect fittings. If unit is used at ambient temperatures below 0℃, please keep ensure that the water pump continuously runs to avoid water freezing inside the machine.

### 3.3.5 Electrical Installation

To function safely and maintain the integrity of your electrical system, the unit must be connected to your electrical supply in accordance with the following regulations:

① The heat pump must be connected to a suitable circuit breaker in accordance with current standards and regulations in the country where the system is installed.

② The electrical supply cable must be adapted to match the unit's rated power and the length of wiring required for the installation. The cable must be suitable for outdoor use.

③ In places open to the public, or where required by law, an emergency stop button or power disconnect switch should be installed near the heat pump.

**Power Supply Wire Size**

| Model | Power Supply Wires | | |
|---|---|---|---|
| | Electrical Supply | Cable Diameter | Specification |
| SIM55 | 208-230V~/60Hz | selected by electrician | selected by electrician |
| SIM75 | 208-230V~/60Hz | selected by electrician | selected by electrician |

### 3.3.6 Electrical Connection

⚠ **WARNING:** Power supply must be disconnected before performing any work on the heat pump.

Please comply with the following instructions to connect the heat pump.

Step 1: Detach electrical side panel with a screwdriver to access electrical terminal block.

Step 2: Insert cable into the heat pump unit port.

Step 3: Connect power supply cable to terminal block according to the diagram below.

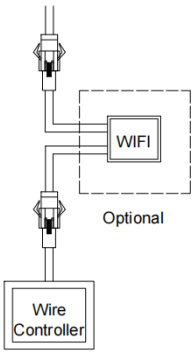


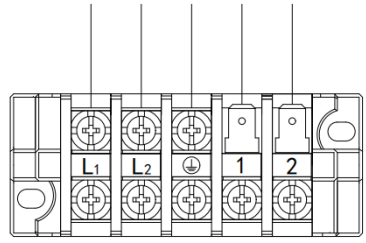


Power Supply 208-230V～/60Hz  Water Pump 208-230V～/60Hz

Note: If the water pump wattage is more than 800 Watts, Do Not Connect it to the terminal block inside the heat pump. Use an external contactor, and a separate breaker

## 3.4. Commissioning the heat pump after Installation

⚠ **WARNING:** Please check all the wiring carefully before turning on the heat pump.

### 3.4.1 Inspection Before First Trial Run

Before performing initial functional test, confirm below items and write √ in block;

| | |
|---|---|
| ☐ | Correct unit installation |
| ☐ | Power supply voltage is the same as unit rated voltage |
| ☐ | Correct piping and wiring |
| ☐ | Air inlet & outlet port of unit are unblocked |
| ☐ | Drainage and venting are unblocked and there are no water leaks |
| ☐ | GFCI Breaker / Current Leakage protector are working (If required by local regulations) |
| ☐ | Ground wire / bonding wire are connected correctly |

### 3.4.2 Trial Run

Step 1: Run test can begin after completing the installation;

Step 2: All wiring and piping should be connected well and carefully checked, then start circulating the water before power is switched on;

Step 3: Empty all air within the water circulation pipes, then press the “on-off” button on the control panel to run the unit at the temperature setting;

Step 4: Items that need to be checked during the commissioning test:

① Check that unit current is normal per nameplate specifications;

② Check that each button on the control panel functions normally;

③ Check that the screen is displaying information normally and that there are no error codes;

④ Check for any water leaks in the circulation system;

⑤ Check that the Condensate drain is not obstructed;

⑥ Check for any abnormal sounds or vibrations?

⑦ Check that heat pump shuts off on a water flow error as soon as the water pump is turned off

# 4. REMOTE CONTROLLER OPERATION GUIDANCE

## 4.1. Control Panel Diagram

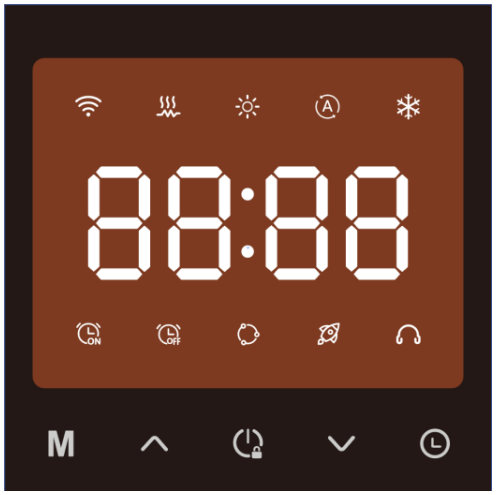


**Table 1**

| Icon | Meaning | Icon | Meaning |
|---|---|---|---|
| | WI-FI | | Timer on |
| | Electric heating | | Timer off |
| | Heating mode | | Smart mode |
| | Defrost state(Flash) | | Powerful mode |
| | Automatic mode | | Silent mode |
| | Cooling mode | | |

**Table 2**

| Key | Meaning | Function |
|---|---|---|
| M | Mode key | Switch mode and set parameter |
| | Up key | Manual defrost and set water temp. |
| | Power key | Turn ON/OFF,lock/unlock and return to main interface |
| | Down key | Check parameter and set water temp. |
| | Timer key | Set timer ON/OFF |

## 4.2. Key Operating Instruction

| No. | Item | Operation Way |
|---|---|---|
| 1 | ON/OFF | At the main interface, press "⏻" to turn on / off. |
| 2 | Lock/Unlock | At the main interface, long press "⏻" for 3s to lock or unlock. |
| 3 | Query System Parameter | At the main interface, long press " ∨ "for 3s enter the parameter query interface. With " ∨ " and " ∧ " to query the parameters. Press" ⏻ "or no operation in 30s, it will return to main interface. |
| 4 | Select Running Mode | At the main interface, press " M " to select mode among Heating/Cooling /Automatic mode. |
| 5 | Set Temp. | At the main interface, press" ∨ " and " ∧ " to enter the Temp. setting. At the Temp. setting interface, press" ∨ " and " ∧ " to set the Temp. Press" M "or no operation in 5s, it will save setting and return to main interface . Press" ⏻ "to quit setting and return to main interface . |
| 6 | Set Clock | At the main interface, press" L " for 3s to enter the current time hour setting. The hour part flash. With " ∨ " and " ∧ " to adjust. Then press " L " enter the current time minute setting. The minute part flash. With " ∨ " and " ∧ " to adjust, and then press " L " to save it.<br>At the minute setting interface ,press" L "or no operation in 5s, it will save setting and return to main interface.<br>At the hour setting interface ,press" ⏻ "or no operation in 15s, it will quit setting and return to main interface . |

| No. | Item | Operation Way |
|---|---|---|
| 7 | Timer | ● At the main interface, press" ⏲ " to enter the timer query interface.With " ∨ " and " ∧ " to query.Press"⏻"or no operation in 15s, it will return to main interface .<br>● At the timer query interface,press" ⏲ " to enter the timer on/off set interface.Press " ∨ " and " ∧ " to set hour part.Then press " ⏲ " to confirm and enter the minute part setting.Press " ∨ " and " ∧ " to set minute part.Press " ⏲ " or no operation in 5s, it will save setting and enter the timer off set interface. Timer off is the same as timer on. Press"⏻", it will quit the setting and return to main interface .<br>● At the timer query interface, press " ⏲ " for 2s to cancel the timer on/off setting. |
| 8 | Recover Factory Setting | At the main interface, press " ⏲ " and " ∧ " for 2s to enter recover factory setting interface. |
| 9 | Manual Defrost | Under the heating mode, press " ⏲ + ∨ " for 3s to enter the manual defrost function. |
| 10 | Fahrenheit/ Celsius Switch | At the main interface, long press " M " and " ∧ " for 5s to switch °F / °C. |

## 4.3. System Status

| Code | Name | Unit | Range |
|---|---|---|---|
| d01 | Inlet water temp. | ℃ | -15 ~ 999 |
| d02 | Outlet water temp. | ℃ | -15 ~ 999 |
| d03 | Ambient temp. | ℃ | -15 ~ 999 |
| d04 | Exhaust temp. | ℃ | -15 ~ 999 |
| d05 | Suction temp. | ℃ | -15 ~ 999 |

| | | | |
|---|---|---|---|
| d06 | Outer coil temp.(Heating) | ℃ | -15～999 |
| d07 | Inner coil temp.(Cooling) | ℃ | -15～999 |
| d08 | EEV steps | N | 0~480 |

## 4.4. Fault/Protection Code

| Code | Fault/Protection Name |
|---|---|
| E01 | Communication fault |
| E02 | Water flow fault |
| E03 | High pressure protection |
| E04 | Low pressure protection |
| E10 | Inlet water temp.sensor fault |
| E11 | Outlet water temp.sensor fault |
| E14 | Ambient temp.sensor fault |
| E15 | Suction temp.sensor fault |
| E16 | Exhaust temp.sensor fault |
| E17 | Outer coil temp.sensor fault(Heating) |
| E18 | Inner coil temp.sensor fault(Cooling) |
| E25 | Low outlet water temp.protection(Cooling) |
| E26 | High temp. difference between inlet and outlet water protection |
| E27 | High exhaust temp.protection |
| E28 | Anti-freezing protection |

# 5. MAINTENANCE AND WINTERIZING

## 5.1. Maintenance

⚠ **WARNING:** Before undertaking maintenance work on the unit, ensure that you have disconnected the electrical power supply.

**1. Cleaning**

a. The heat pump's casing must be cleaned with a damp cloth. The use of detergents or other household products could damage the surface of the casing and affect its properties.

b. The evaporator at the rear of the heat pump must be carefully cleaned with a vacuum cleaner and soft brush attachment.

**2. Annual maintenance**

The following operations must be undertaken by a qualified person at least once a year.

a. Carry out safety checks.

b. Check the integrity of the electrical wiring.

c. Check the grounding/bonding connections.

d. Monitor the condition of the pressure gauge and the presence of refrigerant.

## 5.2. Winterizing

**"CUT OFF" power supply to the heater before cleaning, examination and repairs**

In winter season when you don't swim:

a. Cut off power supply to prevent any machine damage.

b. Drain water out of the machine.

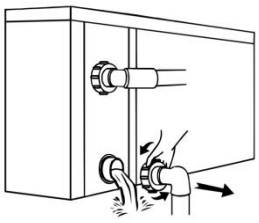

**!! Important:**

Unscrew the water inlet pipe fitting to let the water flow out of the unit. If water freezes in the machine during the winter season, the titanium heat exchanger may be damaged.

c. Drainage of chassis condensate.

Bottom view

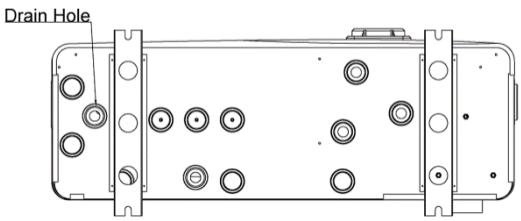


**!! Important:**

When the unit runs at an ambient temperature of less than 5℃, please remove the rubber plug of the drain hole of the chassis to ensure its smooth drainage.

d. Cover the machine body when not in use.

NIRVANA HEAT PUMP INC
4215 Rue St-Joseph
Trois-Rivieres, QC, G8Z 4G3
Tel Canada: (819) 519-8970
Tel USA: (844) 447-7665
www.nirvanahp.com

D

DISTINCTION

par / by NIRVANA

# THERMOPOMPE POUR PISCINE

## Manuel d’installation et d’utilisation

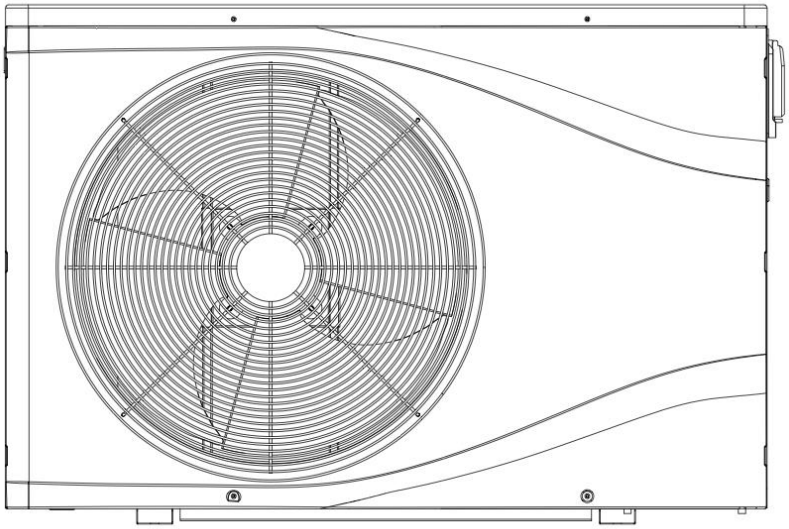

**REMARQUE IMPORTANTE:**

Nous vous remercions d’avoir acheté notre produit. Avant d’utiliser votre unité, veuillez lire attentivement ce manuel et le conserver pour toute référence ultérieure.

TABLE DES MATIÈRES

1. AVANT-PROPOS ..... 1

1.1. Déclaration ..... 1

1.2. Facteurs de sécurité ..... 1

2. VUE D'ENSEMBLE DE L'APPAREIL ..... 3

2.1. Accessoires fournis avec l'unité ..... 3

2.2. Dimensions de l'appareil ..... 4

2.3. Principales pièces de l'appareil ..... 6

2.4. Caractéristiques techniques ..... 8

3. INSTALLATION ..... 9

3.1. Transport ..... 9

3.2. Avis avant l'installation ..... 9

3.3. Instructions d'installation ..... 10

3.3.1 Conditions préalables ..... 10

3.3.2 Installation de la thermopompe ..... 10

3.3.3 Emplacement et taille ..... 10

3.3.4 Plan d'installation ..... 11

3.3.5 Installation électrique ..... 12

3.3.6 Connexion électrique ..... 13

3.4. Mise en service de la thermopompe après l'installation ..... 13

3.4.1 Inspection avant le premier essai ..... 13

3.4.2 Marche d'essai ..... 14

4. GUIDE D’UTILISATION DE LA TÉLÉCOMMANDE ..... 15

4.1. Schéma du panneau de commande ..... 15

4.2. Mode d’emploi des touches ..... 16

4.3. État du système ..... 18

4.4. Code d’erreur / de protection ..... 19

5. ENTRETIEN ET HIVERNAGE..... 20

5.1. Entretien ..... 20

5.2. Hivernage ..... 20

# 1.AVANT-PROPOS

## 1.1. Déclaration

Pour maintenir les utilisateurs et les biens dans des conditions de fonctionnement sécuritaires, veuillez suivre les instructions ci-dessous:

① Une mauvaise utilisation peut entrainer des blessures ou des dommages;

② Veuillez installer l'appareil conformément aux lois, réglementations et normes locales;

③ Confirmez l'alimentation, la tension et la fréquence – SIM55 nécessite une connexion permanente 240Volt, 1 Phase, 60HZ;

④ L'unité doit être connectée en permanence à l'alimentation électrique par un électricien qualifié conformément aux normes et règlements locaux;

⑤ Un interrupteur indépendant doit être installé sur l'appareil conformément aux lois et règlements locaux.

## 1.2. Facteurs de sécurité

Les facteurs de sécurité suivants doivent être respectés:

① Veuillez lire les avertissements suivants avant l'installation;

② Portez une attention particulière, y compris aux avertissements relatifs à la sécurité;

③ Après avoir lu les instructions d'installation, assurez-vous de les conserver pour toute référence ultérieure.

⚠ **Avertissement**

Assurez-vous que l'unité est installée en toute sécurité et correctement fixée sur une base appropriée.

- Si l'unité n'est pas installée ou fixée correctement, elle risque d'être endommagée ainsi qu'aux aires environnantes;
- L'appareil doit être installé à l'extérieur, dans un endroit bien ventilé ou ouvert.

① Utilisez un câble spécifique recommandé par un électricien conformément aux réglementations locales, et fixez-le au bloc de raccordement de manière à éviter toute tension sur les composants ou le câblage;

② Un câblage incorrect peut provoquer des blessures ou un incendie;

Veuillez connecter le câble d'alimentation conformément au schéma de câblage du manuel pour éviter tout incendie ou dommage à l'unité;

③ Assurez-vous d'utiliser des matériaux adéquats lors de l'installation. De mauvaises pièces ou de mauvais matériaux peuvent provoquer un incendie, une décharge électrique, ou la chute ou le basculement de l'appareil;

④ Installez l'appareil en toute sécurité sur le sol et fixez-le correctement, veuillez lire les instructions d'installation. Une installation incorrecte peut provoquer un incendie, une décharge électrique, le basculement de l'appareil ou une fuite d'eau;

⑤ Utilisez des outils professionnels pour effectuer les connexions électriques. Si la capacité de l'alimentation électrique est insuffisante ou si le circuit n'est pas complété, cela peut provoquer un incendie ou une décharge électrique;

⑥ L'appareil doit être équipé d'un dispositif de mise à la terre. Si l'alimentation électrique ne dispose pas de dispositif de mise à la terre, ne branchez pas l'appareil;
⑦ L'appareil ne doit être démonté ou réparé que par un technicien professionnel seulement. Un déplacement ou un entretien incorrect de l'appareil peut entrainer une fuite d'eau, une décharge électrique ou un incendie;
⑧ Ne branchez pas ou ne débranchez pas l'appareil sans avoir préalablement débranché l'alimentation à l'aide du disjoncteur. Cela pourrait provoquer un incendie ou une décharge électrique;
⑨ Ne touchez pas ou ne faites pas fonctionner l'unité lorsque vos mains sont mouillées. Cela pourrait provoquer un incendie ou une décharge électrique;
⑩ Ne laissez pas l'eau s'infiltrer dans les composants électriques.

⚠ **Avertissement**

① N'installez pas l'unité dans un endroit où il pourrait s'y trouver du gaz inflammable;
② Si un gaz inflammable se trouve à proximité de l'appareil, cela peut provoquer une explosion;
③ Ne nettoyez pas l'appareil lorsqu'il est sous tension. Débranchez l'alimentation électrique à l'aide du disjoncteur avant de nettoyer l'appareil. Ne pas débrancher l'appareil risque de vous blesser en raison du ventilateur en marche ou de recevoir une décharge électrique;
④ Arrêtez le fonctionnement de l'appareil dès qu'un problème ou un code d'erreur survient;
⑤ Soyez prudent lorsque vous déballez l'appareil, surtout lorsqu'il n'est pas encore installé. Faites attention aux bords et aux ailettes tranchantes de l'échangeur de chaleur;
⑥ Après l'installation ou la réparation, vérifiez si le réfrigérant ne fuit pas. S'il n'y a pas assez de réfrigérant, l'unité ne fonctionnera pas correctement;
⑦ Ne mettez pas vos doigts dans le ventilateur ou l'évaporateur. Toucher un ventilateur en marche peut entrainer des blessures graves;
⑧ Cet appareil ne doit pas être utilisé par des personnes (y compris des enfants) dont les capacités physiques, sensorielles ou mentales sont réduites ou manquant d'expérience ou de connaissances, à moins qu'elles n'aient été supervisées ou avoir reçu une formation par un technicien professionnel. Les enfants doivent l'utiliser sous la surveillance d'un adulte afin de s'assurer qu'ils utilisent l'appareil en toute sécurité. Si le câble d'alimentation est endommagé, il doit être remplacé par un technicien professionnel afin d'éviter tout danger.

# 2.VUE D’ENSEMBLE DE L’APPAREIL

## 2.1. Accessoires fournis avec l’unité

Après le déballage de l’unité, vérifiez si vous disposez de tous les éléments suivants:

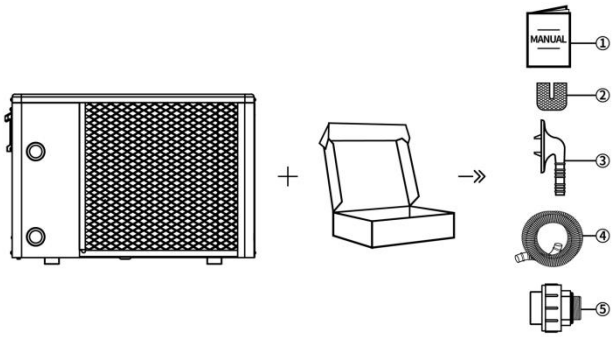


| NO. | Éléments | Quantité | NO. | Éléments | Quantité |
|---|---|---|---|---|---|
| ① | Manuel d’utilisation | 1 | ④ | Tuyau de vidange | 1 |
| ② | Assise en caoutchouc | 4 | ⑤ | Joint de tuyauterie d’eau | 2 |
| ③ | Raccord de vidange | 1 | | | |

## 2.2.Dimensions de l’appareil

**Modèle: SIM55**

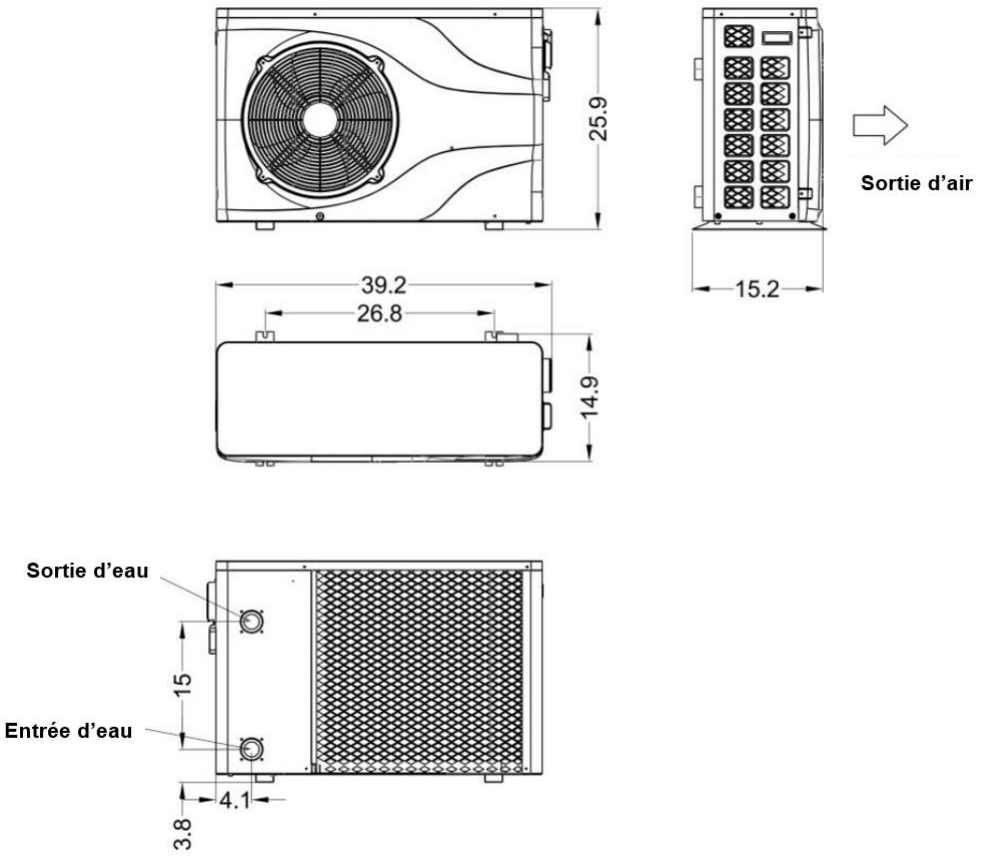

**Modèle: SIM75**

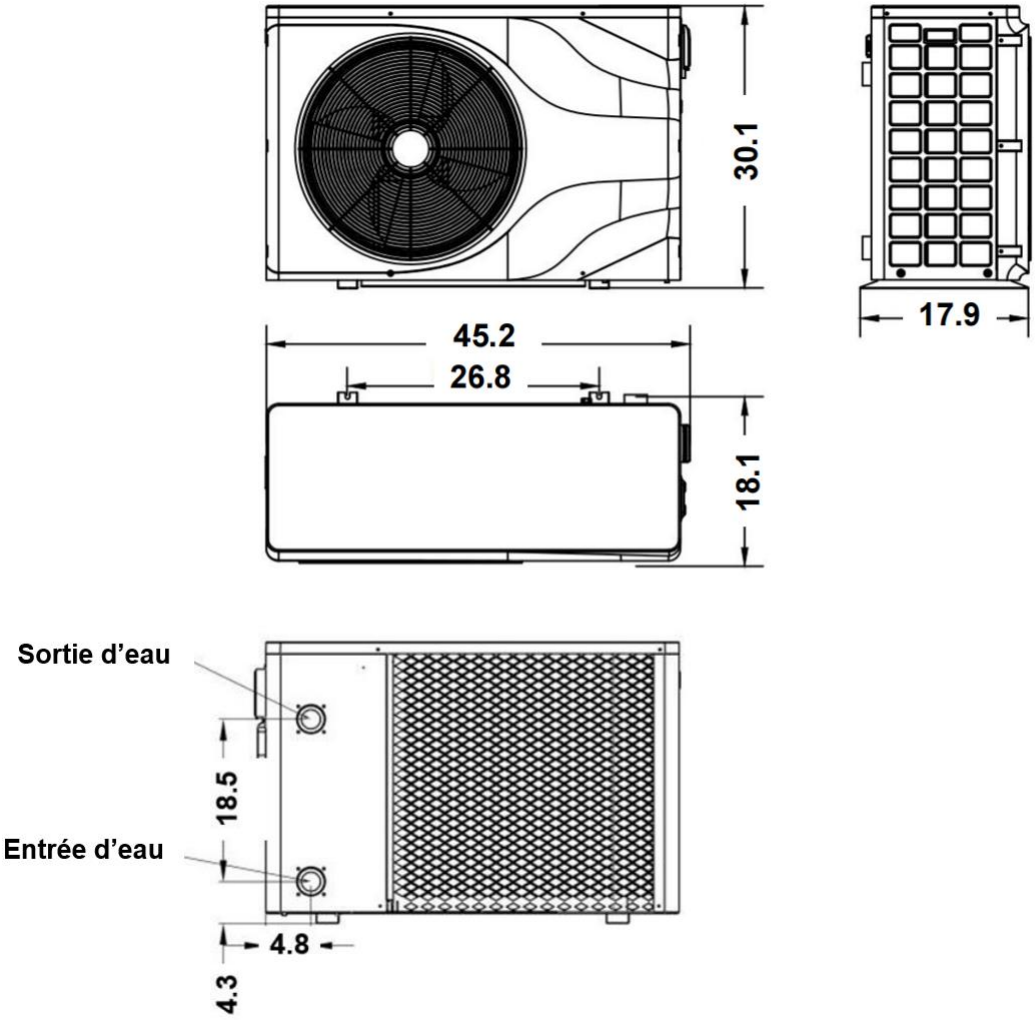

## 2.3.Principales pièces de l’appareil

**Modèle: SIM55**

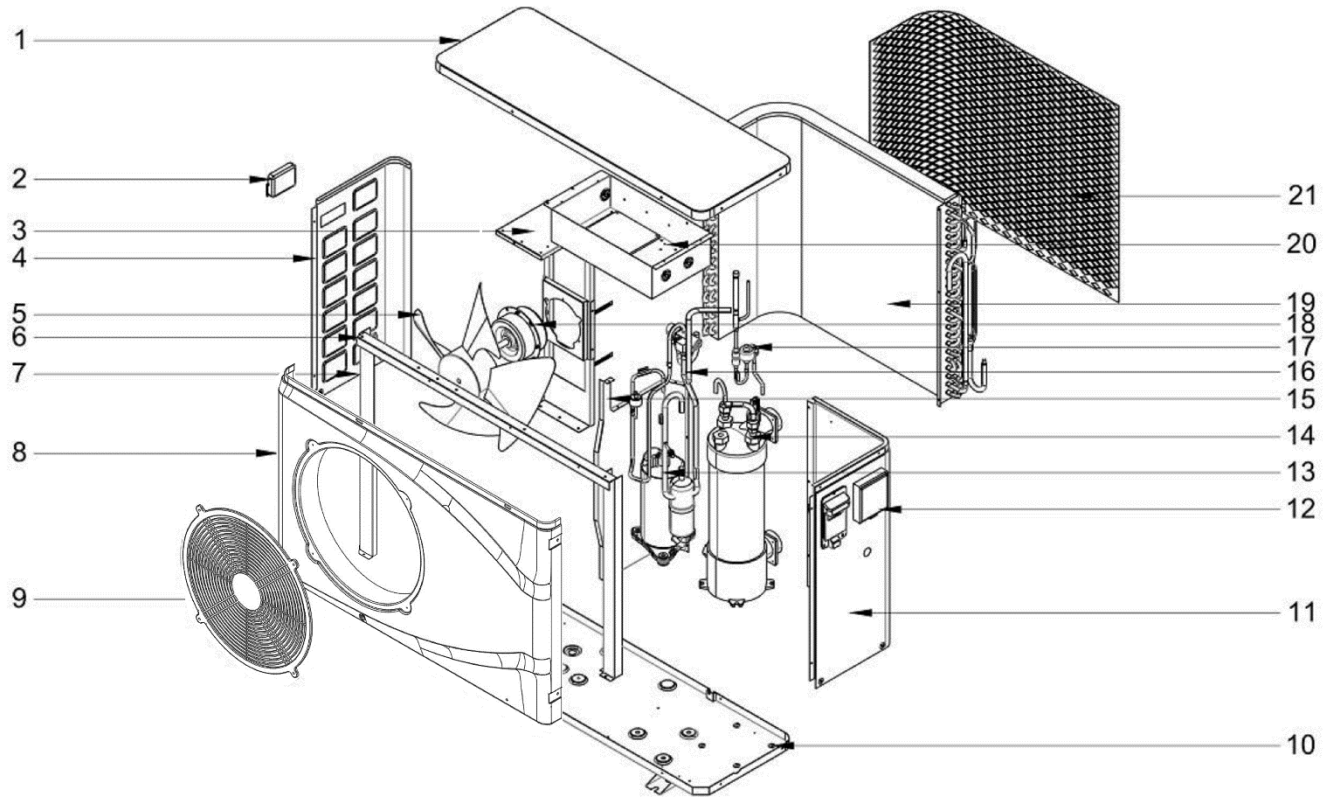


| | | | | | |
|---|---|---|---|---|---|
| 1 | Couvercle supérieur | 8 | Plaque avant | 15 | Plaque centrale |
| 2 | Poignée gauche | 9 | Couvercle du moteur du ventilateur | 16 | Composant de la tuyauterie |
| 3 | Support du moteur | 10 | Châssis | 17 | EEV |
| 4 | Plaque gauche | 11 | Plaque droite | 18 | Moteur du ventilateur |
| 5 | Pale du ventilateur | 12 | Contrôle | 19 | Échangeur de chaleur à ailettes haute efficacité |
| 6 | Plaque fixe 1 | 13 | Compresseur | 20 | Boitier électrique |
| 7 | Plaque fixe 2 | 14 | Échangeur de chaleur en titane | 21 | Filet arrière |

**Modèle: SIM75**

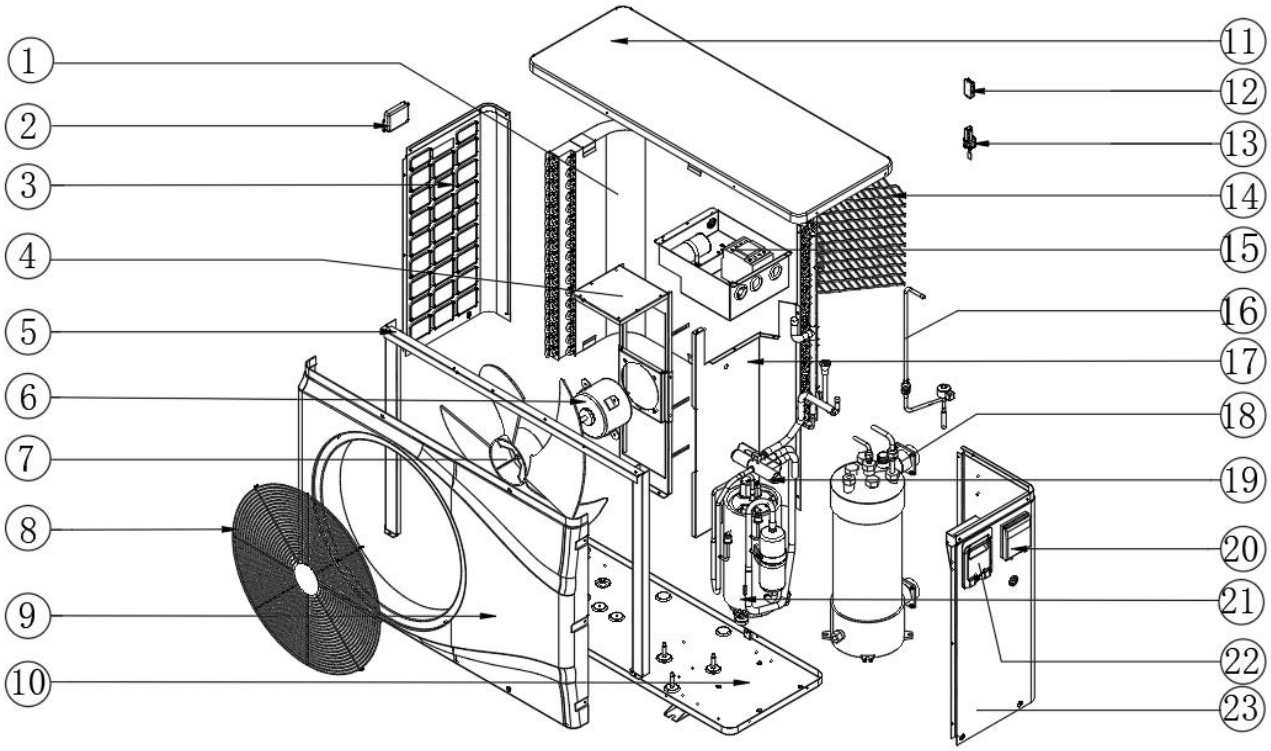


| | | | | | |
|---|---|---|---|---|---|
| 1 | Échangeur de chaleur à ailettes haute efficacité | 9 | Plaque avant | 17 | Plaque centrale |
| 2 | Poignée gauche | 10 | Châssis | 18 | Échangeur de chaleur en titane |
| 3 | Plaque gauche | 11 | Couvercle supérieur | 19 | Composant de la tuyauterie |
| 4 | Support du moteur | 12 | Capteur de température ambiante | 20 | Contrôle |
| 5 | Plaque fixe | 13 | Interrupteur de débit d'eau | 21 | Compresseur |
| 6 | Moteur du ventilateur | 14 | Filet arrière | 22 | Poignée droite |
| 7 | Pale du ventilateur | 15 | Boitier électrique | 23 | Plaque droite |
| 8 | Couvercle du moteur du ventilateur | 16 | EEV | | |

## 2.4.Caractéristiques techniques

| Modèle | SIM55 | SIM75 |
|---|---|---|
| Alimentation électrique (V/Ph/Hz) | 208-230V~/60Hz | 208-230V~/60Hz |
| Plage de température ambiante (°F) | 23~104 | 23~104 |
| [1]Capacité de chauffage (kBtu/h) | 52,9 | 73,6 |
| [1]COP | 6,0 | 5,9 |
| [2]Capacité de chauffage (kBtu/h) | 33,78 | 46,54 |
| [2]COP | 4,0 | 4,0 |
| Température maximale de sortie d'eau ( °F) | 104 | 104 |
| Débit d'eau nominal (gpm) | 23,8 | 31,5 |
| Chute de pression normale de l'eau (psi) | 3,77 | 1,95 |
| Puissance d'entrée maximale (kBtu/h) | 14,0 | 17,4 |
| Charge nominale du moteur du ventilateur (FLA) (A) | 0,4 | 1,1 |
| Puissance du moteur du ventilateur (Hp) | 0,123 | 0,200 |
| Charge nominale du compresseur (RLA) (A) | 15,7 | 21,0 |
| Ampérage du rotor de verrouillage du compresseur (LRA) (A) | 86 | 112 |
| Ampérage minimal du circuit (A) | 18,5 | 11 |
| Protection maximale contre les surintensités (A) | 35 | 27,8 |
| Quantité de réfrigérant (lbs) | R410A/3,417 | R410A/4,409 |
| Poids net (lbs) | 134,5 | 171,9 |
| Dimensions nettes L×P×H (pouces) | 39,2×15,2×25,9 | 45,2×17,9×30,1 |
| Connexion de la conduite d'eau（mm） | 48,3 | 48,3 |
| Classe d'étanchéité | IPX4 | IPX4 |
| Classe de résistance aux décharges électriques | I | I |
| Limites de pression du côté réfrigérant (psi) | 638/217 | 638/217 |
| Limites de pression côté eau (psi) | 101,5 | 101,5 |
| Température ambiante | (DB/WB) 80,6 ° F/71,2 ° F | |
| Température d'entrée/sortie d'eau | 80 ° F | |
| Température ambiante | (DB/WB) 50 ° F/44,3 ° F | |
| Température d'entrée d'eau | 80 ° F | |

Les caractéristiques techniques de nos thermopompes vous sont fournies à titre d'information uniquement. Nous nous réservons le droit d'apporter des modifications sans préavis.

# 3.INSTALLATION

⚠ **Avertissement:** La thermopompe doit être installée par un technicien qualifié. Une installation, un réglage, un service, un entretien ou une utilisation incorrecte peuvent provoquer un incendie, une décharge électrique ou d'autres conditions susceptibles de causer des blessures ou des dommages matériels. Cette section est fournie à titre d'information uniquement et doit être adaptée en fonction des conditions réelles du site.

## 3.1. Transport

1. Lors du stockage ou du déplacement de la pompe à chaleur, celle-ci doit être en position verticale. N'inclinez jamais l'unité de plus de 30 degrés.

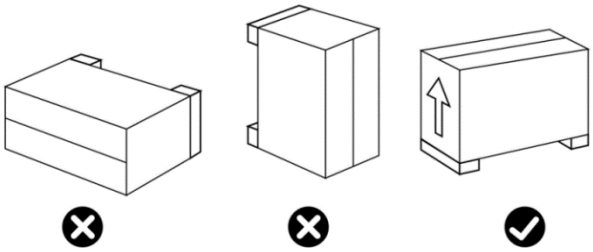

2.Lorsque vous déplacez la pompe à chaleur, ne la soulevez pas par les raccords d'eau, car cela pourrait endommager l'échangeur thermique en titane à l'intérieur de la thermopompe.

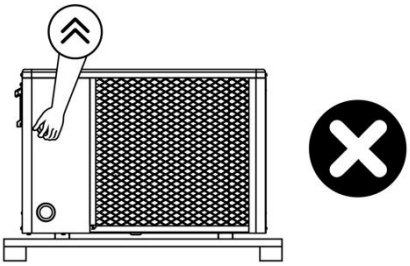

## 3.2. Avis avant l'installation

1. Les raccords d'eau ne sont pas conçus pour porter le poids d'un tuyau flexible non soutenu. La pompe à chaleur doit être connectée à un tuyau correctement maintenu, qui ne tire pas sur les raccords de la thermopompe!

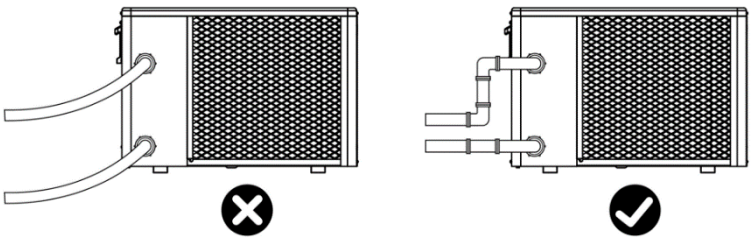

2. Pour assurer l'efficacité du chauffage, la longueur de la tuyauterie entre la piscine et la pompe à chaleur doit être moins de 30 pieds.

## 3.3. Instructions d' installation

### 3.3.1 Conditions préalables

**Équipement nécessaire à l'installation de votre thermopompe:**

① Câble d'alimentation adapté aux besoins de l'appareil et conforme à la réglementation locale;
② Un kit de dérivation, quantité suffisante de tubes en PVC adaptés à votre installation, ainsi que du PVC, de la colle pour PVC et du papier de verre;
③ Un jeu de chevilles murales et de vis d'expansion adaptées pour fixer l'unité à votre support ou à votre base;
④ Nous vous recommandons de brancher l'appareil à votre installation au moyen de tuyaux bien soutenus, en PVC souple, afin de réduire la transmission des vibrations;
⑤ Des goujons de fixation appropriés peuvent être utilisés pour surélever l'unité.

### 3.3.2 Installation de la thermopompe

① La thermopompe doit être fixée à l'aide de boulons (M10) à une fondation en béton ou à des supports appropriés. La fondation en béton doit être solide; les plaques de fixation doivent être suffisamment résistantes et traitées contre la corrosion;
② La thermopompe nécessite une pompe à eau (fournie par l'utilisateur), hauteur maximale de 30 pieds;
③ Lorsque la thermopompe fonctionne, il y aura de l'eau de condensation, déchargée du bas, et qui doit être adéquatement gérée et dirigée loin de la thermopompe. Veuillez insérer le tube de drainage (accessoire) dans le trou et fixez-le correctement, puis raccordez un tuyau pour évacuer l'eau de condensation. Installez la thermopompe, à au moins 3 pouces du sol, avec des cousins solides et résistants à l'eau, puis raccordez le tuyau de drainage à l'ouverture située sous la thermopompe.

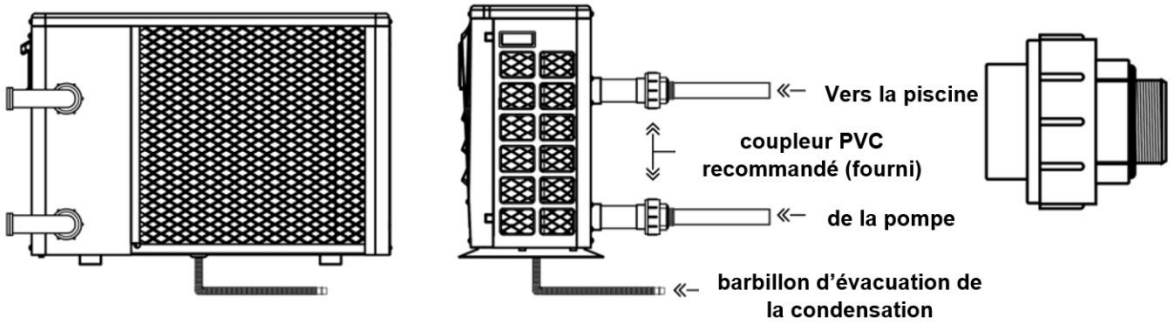


### 3.3.3 Emplacement et taille

Veuillez respecter les règles suivantes concernant le choix de l'emplacement de la thermopompe.

① L'emplacement de l'unité doit être facilement accessible pour une utilisation et une maintenance aisées;
② L'unité doit être installée sur le sol, fixée idéalement sur un sol en béton plat. Assurez-vous que le sol est suffisamment stable et qu'il peut soutenir le poids de l'unité;
③ Un dispositif d'évacuation de l'eau doit être prévu à proximité de l'unité afin de protéger la zone où elle est installée;
④ Si nécessaire, l'unité peut être surélevée en utilisant des patins de montage appropriés conçus pour soutenir le poids;
⑤ Assurez-vous que l'unité se trouve dans une zone adéquatement ventilée, que la sortie d'air n'est pas orientée vers les fenêtres des bâtiments voisins et que l'air évacué ne peut pas retourner vers la pompe à chaleur. De plus, prévoyez un espace suffisant autour de l'unité pour les opérations d'entretien et de maintenance;
⑥ L'unité ne doit pas être installée dans une zone exposée à l'huile, aux gaz inflammables, aux produits corrosifs, aux composés sulfureux ou à proximité d'un équipement haute fréquence;
⑦ Pour éviter tout dommage externe à l'unité, ne l'installez pas à proximité d'une route ou d'une piste;
⑧ Pour éviter de causer des nuisances aux voisins, assurez-vous que l'unité est installée dans une zone non sensible au bruit;
⑨ Gardez l'unité hors de portée des enfants;
⑩ Espace d'installation:
Unité: mm

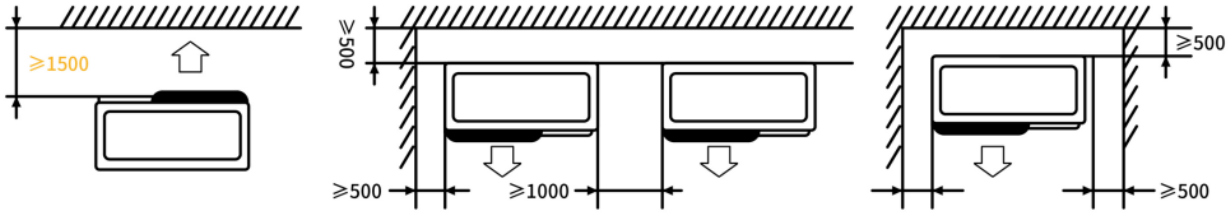


Ne mettez rien à moins de 1500 mm (5 pi) devant la pompe à chaleur;
Laissez 500 mm (2 pi) d'espace vide sur les côtés et à l'arrière de la thermopompe et un espace libre pour la circulation de l'air au-dessus;
Ne laissez aucun obstacle au-dessus ou devant l'appareil.

### 3.3.4 Plan d'installation

Le schéma d'installation est présenté dans la figure suivante –

Piscine→Pompe→Filtre→Pompe à chaleur→Assainisseur→Retour à la piscine

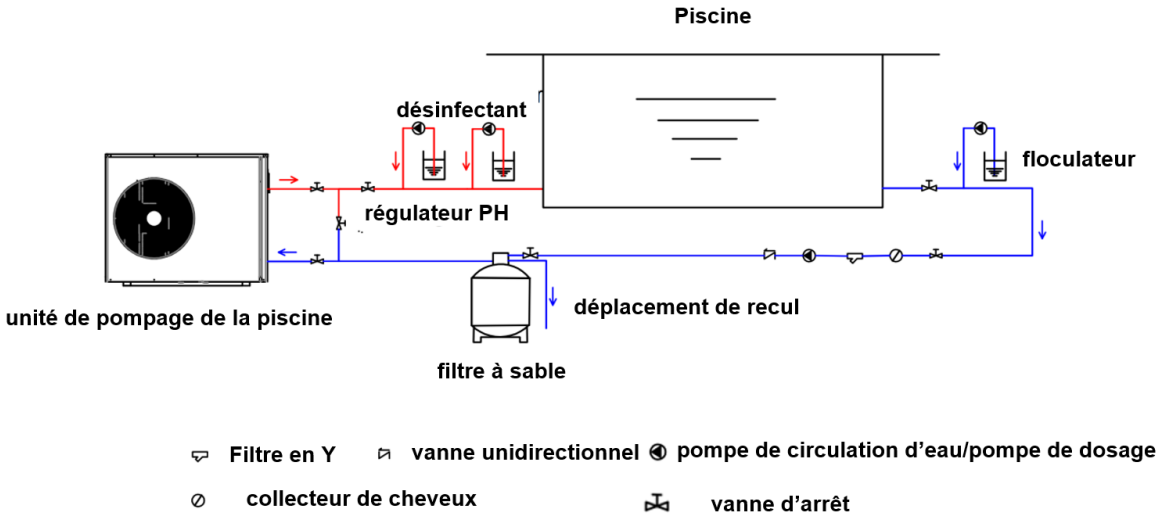


| No. | Item | Quantité | No. | Item | Quantité |
|---|---|---|---|---|---|
| 1 | Unité de pompage de la piscine | 1 | 7 | Régulateur PH | 1 |
| 2 | Filtre en Y | 1 | 8 | Filtre à sable | 1 |
| 3 | Valve unidirectionnelle | 1 | 9 | Floculateur | 1 |
| 4 | Pompe de circulation d'eau | 1 | 10 | Assainisseur | 1 |
| 5 | Collecteur de cheveux | 1 | 11 | Pompe doseuse | 3 |
| 6 | Vanne d'arrêt | 7 | | | |

Remarque: Le filtre doit être nettoyé régulièrement pour garantir la propreté de l'eau dans le système et pour éviter le manque de débit d'eau. Il est nécessaire qu'une valve de vidange soit fixée au point le plus bas sur la conduite d'eau inférieure, pour vider complètement l'eau du système pendant l'hiver. Comme l'appareil ne fonctionnera pas pendant l'hiver, veuillez débrancher l'alimentation électrique et laissez écouler l'eau de l'appareil par la valve de drainage ou débranchez rapidement les raccords. Si la température ambiante de l'unité est inférieure à 0 °C, assurez-vous que la pompe à eau fonctionne continuellement pour éviter le gel de l'eau dans la machine.

### 3.3.5 Installation électrique

Pour fonctionner en toute sécurité et maintenir l'intégrité de votre système électrique, l'appareil doit être connecté à votre alimentation électrique conformément aux réglementations suivantes:

① La thermopompe doit être connectée à un disjoncteur approprié conformément aux normes en vigueur et à la réglementation du pays où le système est installé;

② Le câble d'alimentation électrique doit être adapté pour correspondre à la puissance nominale de l'unité et à la longueur de câblage nécessaire pour l'installation. Le câble doit convenir pour une utilisation en extérieur;

③ Dans des lieux ouverts au public, ou lorsque la loi l'exige, un bouton d'arrêt d'urgence ou un interrupteur de déconnexion de l'alimentation devrait être installé à proximité de la pompe à chaleur.

**Taille du câble d'alimentation**

| Modèle | Câble d'alimentation | | |
|---|---|---|---|
| | Fourniture électrique | Diamètre du câble | Spécification |
| SIM55 | 208-230V~/60Hz | Choix de l'électricien | Choix de l'électricien |
| SIM75 | 208-230V~/60Hz | Choix de l'électricien | Choix de l'électricien |

### 3.3.6 Connexion électrique

⚠ **Avertissement:** L'alimentation électrique doit être débranchée avant d'effectuer tout travail sur la pompe à chaleur.

Veuillez respecter les consignes suivantes pour raccorder la pompe à chaleur :

Étape 1: Démontez le panneau latéral électrique à l'aide d'un tournevis pour accéder au boitier électrique;

Étape 2: Insérez le câble dans le port de l'unité de la pompe à chaleur;

Étape 3: Branchez le câble d'alimentation électrique à la plaque de raccordement selon le schéma ci-dessous.

Remarque: Si la puissance de la pompe à eau est supérieure à 800W, ne le branchez pas à la plaque de raccordement à l'intérieur de la pompe à chaleur. Utilisez un contacteur externe, ainsi qu'un disjoncteur séparément.

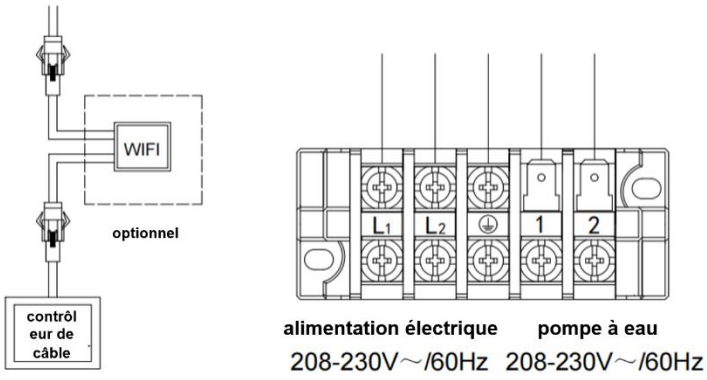


## 3.4. Mise en service de la thermopompe après l'installation

⚠ **Avertissement:** Vérifiez soigneusement tout le câblage avant la mise en marche de la thermopompe.

### 3.4.1 Inspection avant le premier essai

Avant d'effectuer le test fonctionnel initial, certifiez les éléments ci-dessous et validez √ dans le

carré.

| | |
|---|---|
| ☐ | Installation correcte de l'unité |
| ☐ | La tension de l'alimentation est la même que la tension nominale de l'unité |
| ☐ | Tuyauterie et câblage corrects |
| ☐ | L'entrée et la sortie d'air ne sont pas obstruées |
| ☐ | L'évacuation et la ventilation ne sont pas obstruées et il n'y a pas de fuite d'eau |
| ☐ | Disjoncteur GFCI / Le protecteur contre les fuites de courant fonctionne (si exigé par la réglementation locale) |
| ☐ | Le fil de terre et le fil de liaison sont correctement branchés |

### 3.4.2 Marche d'essai

Étape 1: L'essai peut débuter après avoir terminé l'installation;

Étape 2: Tout le câblage et la tuyauterie doivent être bien reliés et soigneusement vérifiés, puis commencez à faire circuler l'eau avant de mettre l'appareil sous tension;

Étape 3: Videz tout l'air contenu dans les tuyaux et dans le réservoir d'eau, puis appuyez sur la touche « marche-arrêt » du panneau de commande pour faire fonctionner l'unité à la température choisie;

Étape 4: Éléments à vérifier pendant l'essai de mise en service.

① Vérifiez si le courant de l'unité est normal, conformément aux spécifications de la plaque signalétique;

② Vérifiez si chaque bouton du panneau de commande fonctionne normalement;

③ Vérifiez si l'écran affiche les informations normalement et qu'il n'y a pas de codes d'erreur;

④ Vérifiez s'il n'y a pas de fuite d'eau dans le système de circulation;

⑤ Vérifiez si l'évacuation des condensats n'est pas obstruée;

⑥ Vérifiez s'il n'y a pas de sons ou de vibrations anormales;

⑦ Vérifiez si la thermopompe s'arrête en cas d'erreur de débit d'eau dès que la pompe à eau est arrêtée.

# 4.GUIDE D’ UTILISATION DE LA TÉLÉCOMMANDE

## 4.1. Schéma du panneau de commande

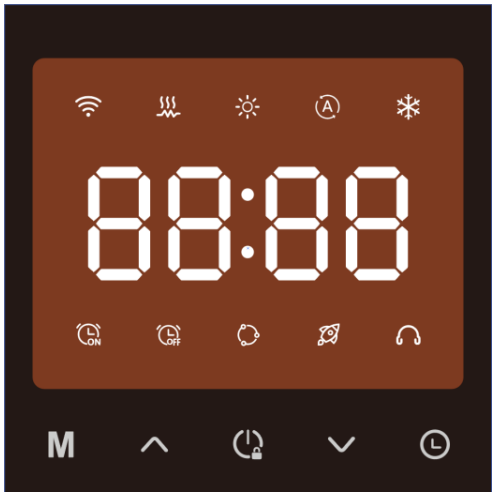


**Table 1**

| Icône | Catégorie | Icône | Fonction |
|---|---|---|---|
| | WI-FI | | Minuterie en marche |
| | Chauffage électrique | | Minuterie désactivée |
| | Mode de chauffage | | Mode intelligent |
| | Dégivrage (Flash) | | Mode puissant |
| | Mode automatique | | Mode silencieux |
| | Mode de refroidissement | | |

**Table 2**

| Touche | Catégorie | Fonction |
|---|---|---|
| M | Touche mode | Changement de mode et réglage du paramètre |
| ∧ | Touche de montée | Dégivrage manuel et réglage de la température de l'eau |
| ⏻ | Touche puissance | Marche-arrêt, verrouillage/déverrouillage et retour à l'interface principale |
| ∨ | Touche de descente | Vérification des paramètres et réglage de la température de l'eau |
| ◷ | Touche minuterie | Marche-arrêt de la minuterie |

## 4.2. Mode d'emploi des touches

| No. | Élément | Mode d'emploi |
|---|---|---|
| 1 | Marche/Arrêt | À l'interface principale, appuyez sur « ⏻ » pour activer ou désactiver |
| 2 | Verrouillage/ Déverrouillage | Appuyez longuement sur « ⏻ » pendant 3 s pour verrouiller ou déverrouiller |
| 3 | Interrogation des paramètres du système | Appuyez longuement sur « ∨ » pendant 3 s pour entrer dans l'interface des paramètres et appuyez sur « ∨ » et « ∧ » pour les configurer. Appuyez sur « ⏻ » ou sur aucune opération dans les 30 s, et vous reviendrez à l'interface principale |
| 4 | Sélection du mode de fonctionnement | Dans l'interface principale, appuyez sur « M » pour sélectionner le mode chauffage/refroidissement/automatique |
| 5 | Réglage de la température | Dans l'interface principale, appuyez sur « ∨ » et « ∧ » pour accéder au réglage de la température. Dans l'interface du réglage de la température, appuyez sur « ∨ » et « ∧ » pour régler la température. Appuyez sur « M » ou sur aucune opération dans les 5 s, le réglage sera sauvegardé et vous reviendrez à l'interface principale.<br>Appuyez sur « ⏻ » pour quitter le réglage et revenir à l'interface principale. |

| No. | Élément | Mode d’emploi |
|---|---|---|
| 6 | Réglage de l’horloge | Dans l’interface principale, appuyez « ◷ » pendant 3 s pour entrer l’heure actuelle dans votre réglage. La partie heure clignote. Les touches « ∨ » et « ∧ » permettent d’effectuer le réglage. Ensuite, appuyez sur « ◷ » pour entrer le réglage des minutes. La partie des minutes clignote. Appuyez sur les touches « ∨ » et « ∧ » pour effectuer le réglage, puis appuyez sur « ◷ » pour le sauvegarder.<br>Dans l’interface de réglage des minutes, appuyez sur « ◷ » ou sur aucune opération dans les 5 s, le réglage sera sauvegardé et vous reviendrez à l’interface principale.<br>Dans l’interface de réglage des heures, appuyez sur « ⏻ » sur aucune opération dans les 15 s, le réglage sera abandonné et vous reviendrez à l’interface principale. |

| No. | Élément | Mode d'emploi |
|---|---|---|
| 7 | Minuterie | Dans l'interface principale, appuyez sur « ◷ » pour accéder à l'interface de réglage de la minuterie, puis appuyez sur les touches « ∨ » et « ∧ » pour configurer les paramètres. Appuyez sur « ⏻ » ou sur aucune opération dans les 15 s, et vous reviendrez à l'interface principale.<br><br>Dans l'interface de configuration de la minuterie, appuyez sur « ◷ » pour accéder à l'interface de réglage pour activer ou désactiver la minuterie. Appuyer ensuite sur « ∨ » et « ∧ » pour entrer le réglage de l'heure. Appuyez ensuite sur ◷ " pour confirmer et passer au réglage des minutes. Appuyez sur " ∨ " et « ∧ » pour faire le réglage des minutes. Appuyez sur « ◷ » ou sur aucune opération dans les 5 s, le réglage sera sauvegardé et l'interface de réglage de la minuterie s'arrêtera. La touche « activer » et « désactiver » est la même touche. Appuyez sur « ⏻ », pour quitter le réglage et revenir à l'interface principale.<br>Dans l'interface de configuration de la minuterie, appuyez sur « ◷ » pendant 2 s pour annuler le réglage de la minuterie. |
| 8 | Récupérer les paramètres d'origine | Dans l'interface principale, appuyez sur « ◷ » et « ∧ » pendant 2 s pour accéder à l'interface de récupération des paramètres d'origine. |
| 9 | Dégivrage manuel | En mode chauffage, appuyez sur « ◷ » et « ∨ » pendant 3 s pour accéder à la fonction de dégivrage manuel. |
| 10 | Commutateur Farenheit/Celsius | Sur l'interface principale, appuyez longuement sur « M » et « ∧ » pendant 5 s pour passer de °F à °C. |

## 4.3.État du système

| Code | Nom | Unité | Gamme |
|---|---|---|---|
| d01 | Température d'entrée d'eau | ℃ | -15～999 |

| | | | |
|---|---|---|---|
| d02 | Température de l'eau à la sortie | ℃ | -15 ~ 999 |
| d03 | Température ambiante | ℃ | -15 ~ 999 |
| d04 | Température d'échappement | ℃ | -15 ~ 999 |
| d05 | Température d'aspiration | ℃ | -15 ~ 999 |
| d06 | Température du serpentin extérieur (chauffage) | ℃ | -15 ~ 999 |
| d07 | Température du serpentin intérieur (refroidissement) | ℃ | -15 ~ 999 |
| d08 | Étapes EEV | N | 0~480 |

## 4.4. Code d'erreur / de protection

| Code | Code d'erreur/ de protection |
|---|---|
| E01 | Défaut de communication |
| E02 | Défaut de débit d'eau |
| E03 | Protection contre la haute pression |
| E04 | Protection contre la basse pression |
| E10 | Défaut du capteur de température de l'eau d'entrée |
| E11 | Défaut du capteur de température de l'eau de sortie |
| E14 | Défaut du capteur de température ambiante |
| E15 | Défaut du capteur de température d'aspiration |
| E16 | Défaut du capteur de température d'échappement |
| E17 | Défaut de la sonde de température du serpentin extérieur (chauffage) |
| E18 | Défaut du capteur de température du serpentin intérieur (refroidissement) |
| E25 | Protection contre la basse température de l'eau de sortie (refroidissement) |
| E26 | Protection contre la différence de température élevée entre l'eau d'entrée et de sortie |
| E27 | Protection contre une température d'échappement élevée |
| E28 | Protection contre la congélation |

# 5.ENTRETIEN ET HIVERNAGE

## 5.1. Entretien

**Avertissement:** Avant d'entreprendre des travaux d'entretien sur l'appareil, assurez-vous d'avoir débranché l'alimentation électrique.

### 1. Nettoyage

a. Le boitier de la thermopompe doit être nettoyé avec un chiffon humide. L'utilisation de détergents ou d'autres produits ménagers pourrait endommager la surface du boitier et affecter ses propriétés;

b. L'évaporateur situé à l'arrière de la pompe à chaleur doit être soigneusement nettoyé avec un aspirateur et une brosse douce.

### 2. Entretien annuel

Les opérations suivantes doivent être effectuées par une personne qualifié au moins une fois par année :

a. Effectuer les vérifications de sécurité;

b. Vérifier l'intégrité du câblage électrique;

c. Vérifier les connexions de mise à la terre, de liaison;

d. Surveiller l'état du manomètre et la présence de réfrigérant.

## 5.2. Hivernage

**"COUPEZ" l'alimentation électrique de l'appareil avant d'effectuer tout nettoyage, examen et réparation.**

En hiver, lorsque vous ne vous baignez pas:

a. Coupez l'alimentation électrique pour éviter tout dommage à la machine.

b. Évacuez l'eau de la machine.

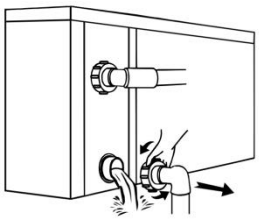

**!! Important:**

Dévissez le raccord du tuyau d'arrivée d'eau pour laisser l'eau s'écouler hors de l'appareil. Si l'eau gèle dans l'appareil pendant la saison hivernale, l'échangeur de chaleur en titane peut être endommagé.

c. Vidange du condensat du châssis.

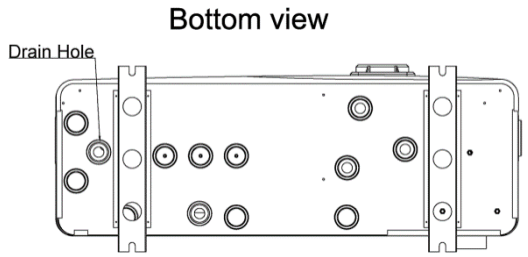


Vue du bas. Trou de vidange.

**!! Important:**

Lorsque l'appareil fonctionne à une température ambiante à 5 °C, veuillez retirer le bouchon en caoutchouc du trou de drainage du châssis afin d'en assurer une bonne évacuation.

d. Couvrez le corps de la machine lorsque vous ne l'utilisez pas.

NIRVANA HEAT PUMP INC
4215 rue St-Joseph
Trois-Rivières, QC
G8Z 4G3
Tél. Canada: (819) 519-8970
Tél. USA: (844) 447-7665
www.nirvanahp.com